

Sistemas de perforación

MADE IN SPAIN

IRIDOI*

SISTEMA DE PERFORACIÓN CON CORONAS DIAMANTADAS

La perforación con diamante **IRIDOI*** es un “**sistema**”, es decir, el **profesional** y la **corona** de diamante forman un “sistema-equipo” de alta precisión junto con la **máquina de perforación** (columna-plataforma-taladro).

Si el “**sistema**” de perforación con diamante **IRIDOI*** se utiliza con corrección…

…la perforación con diamante es mucho más barata que los métodos de perforación convencionales, garantizándose la estabilidad estructural por sus escasas vibraciones y minimizando la generación de polvo y ruido.

SISTEMA DE PERFURAÇÃO DE COROA DE DIAMANTES

A furação diamantada **IRIDOI*** é um “**sistema**”, ou seja, o **profissional** e a **coroa** diamantada formam um “sistema-equipamento” de alta precisão juntamente com a **furadeira** (coluna-plataforma-broca).

Se o “**sistema**” de perfuração diamantada **IRIDOI*** for utilizado corretamente…

…a perfuração diamantada é muito mais barata que os métodos de perfuração convencionais, garantindo estabilidade estrutural devido às suas baixas vibrações e minimizando a geração de poeiras e ruído.

DIAMOND CORE DRILLING SYSTEM

IRIDOI* diamond drilling is a “**system**”, that is, the **professional** and the **diamond core** bit form a high-precision “system-equipment” together with the **drilling machine** (column-platform-drill).

If the **IRIDOI*** diamond drilling “**system**” is used correctly…

…diamond drilling is much cheaper than conventional drilling methods, guaranteeing structural stability due to its low vibrations and minimizing the generation of dust and noise.

LARGOS DE TUBO DISPONIBLES
COMPRIMENTOS DE TUBOS DISPONÍVEIS
AVAILABLE TUBE LENGTHS

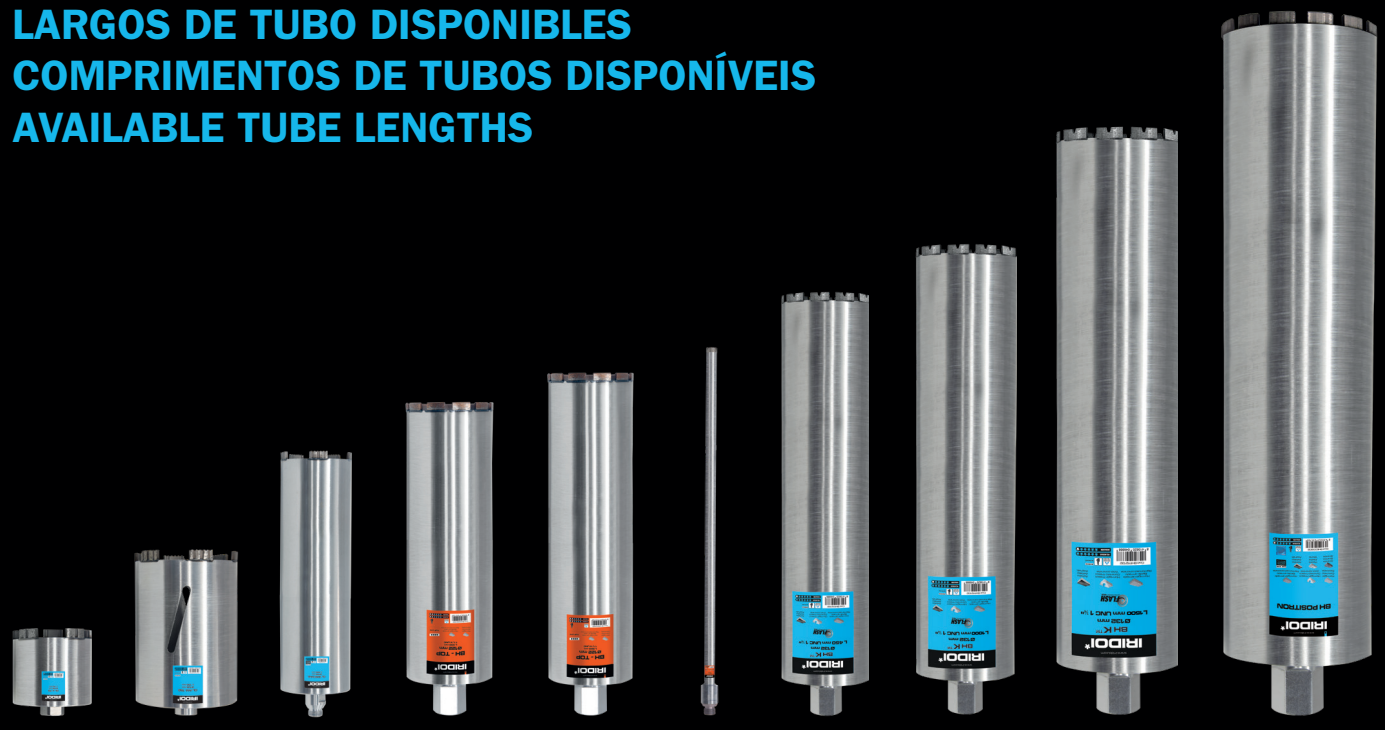

L 70 mm | L 150 mm | L 300 mm | L 450 mm | L 500 mm | L 600 mm | L 800 mm | L 1000 mm | L 1500 mm | L 2000 mm

La perforación con coronas diamantadas

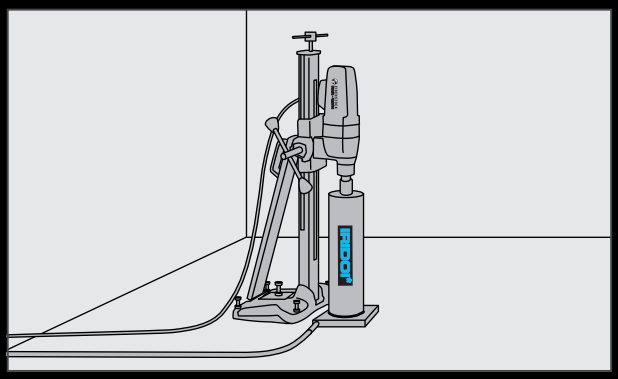

Perforación vertical.
Perfuração vertical.
Vertical drilling.

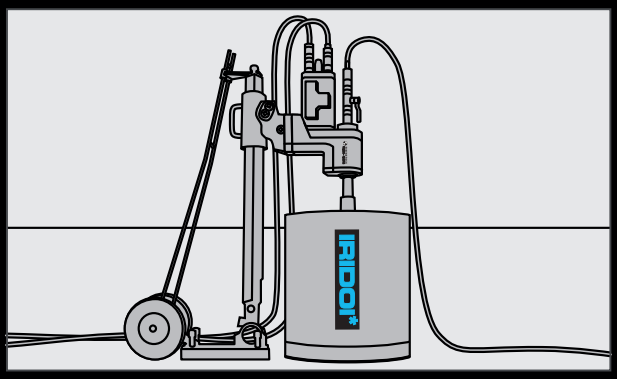

Diámetros grandes y agujeros profundos.
Grandes diâmetros e furos profundos.
Large diameters and deep holes.

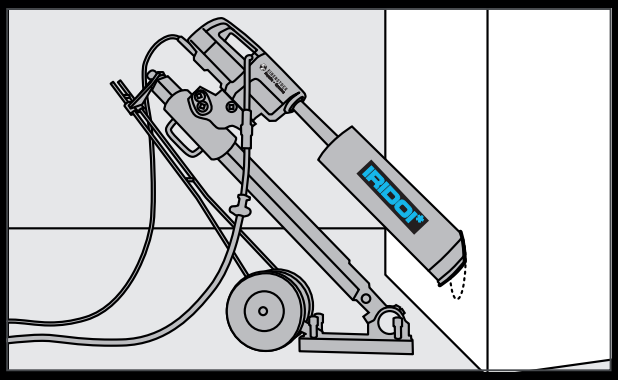

Perforación en ángulo.
Perfuração angular.
Angle drilling.

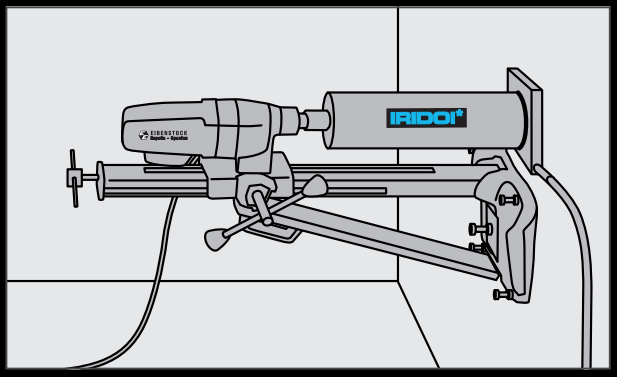

Perforación de canales, tuberías y conductos de cableado.
Perfuração de canais, tubagens e condutas de fiação.
Drilling of channels, pipes and cable ducts.

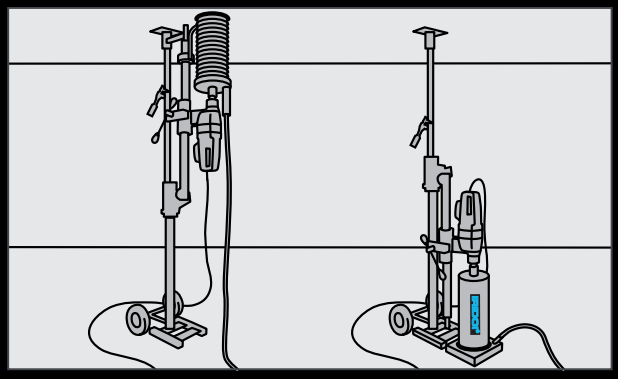

Perforación vertical, hacia arriba y hacia abajo.
Perfuração vertical, para cima e para baixo.
Vertical drilling, up and down.

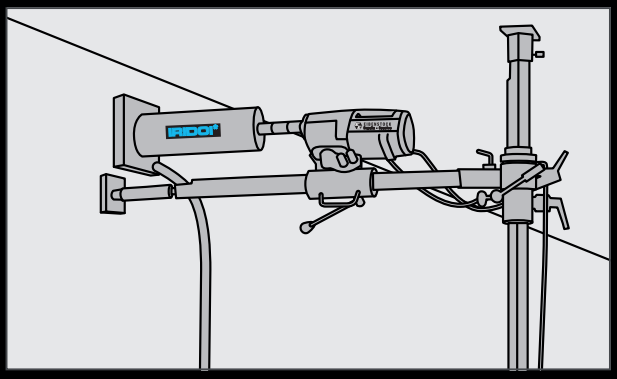

Perforación horizontal.
Perfuração horizontal.
Horizontal drilling.

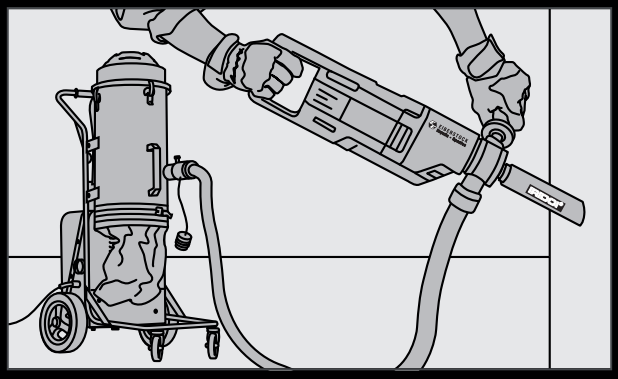

Perforación en seco.
Perfuração a seco.
Dry drilling.

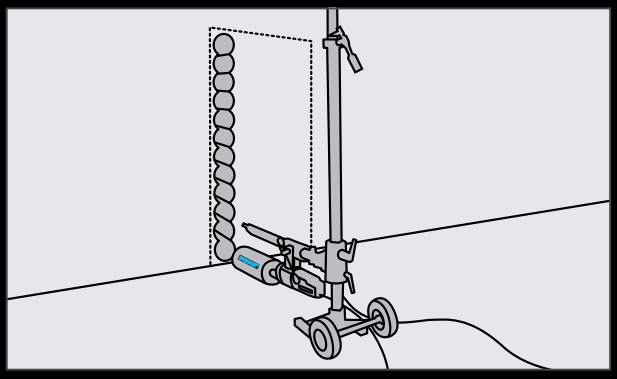

Perforación por puntos.
Perfuração pontual.
Spot drilling.